Bretagne — Poltrona Frau Style & Design Centre — 2010

Bretagne è un sistema dalle eleganti combinazioni decorative fra diversi materiali che donano un effetto d'insieme di grande calore visivo e tattile. I numerosi e accoglienti cuscini esaltano morbidezza e comfort.

CARATTERISTICHE TECNICHE

Struttura base. In faggio e pioppo stagionato.

Struttura schienale. Multistrato di betulla, traverse in massello di pioppo e faggio e tamponamenti con pannelli di faesite.

Struttura braccioli. In poliuretano rigido ottenuto da stampo.

Imbottitura. Seduta: in poliuretano espanso e feltro pressato. Schienale e braccioli: in poliuretano espanso e ovatta poliestere.

Molleggio. Cinghie elastiche.

Cuscini seduta. Imbottiti in piuma d'oca, fiocco poliestere e inserto stabilizzante in poliuretano espanso.

Cuscini schienale. È presente una doppia cuscinatura:
1- La prima, collegata alla scocca tramite cerniera lampo, è posizionata lungo il lato interno della scocca stessa ed è removibile. È imbottita in poliuretano espanso e ovatta poliestere.
2- La seconda è composta da cuscini mobili in appoggio sullo schienale. Sono imbottiti in piuma d'oca con inserto stabilizzante in poliuretano espanso nella zona poggiareni. Sono disponibili due differenti larghezze.

Cuscini schienale mobili:
- Standard (cm 64)
- Full (cm 77)

Piedi. Alluminio con finitura canna di fucile.

Rivestimento. Interamente in Pelle Frau® (SC e Nest anche bicolore**) o nelle opzioni che abbinano pelle e tessuto. La pelle è applicata alla struttura e alla base mentre il tessuto alle cuscinature di schienale, braccioli e seduta.
- Color System Frau® (SC)
- Color System Frau® (SC) bicolore**
- Nest
- Nest bicolore**
- Soul
- Century
- Color System Frau® (SC) / Fabric A
- Color System Frau® (SC) / Fabric B
- Color System Frau® (SC) / C.O.M.
- Nest / Fabric A
- Nest / Fabric B
- Nest / C.O.M.
- Soul / Fabric A
- Soul / Fabric B
- Soul / C.O.M.

Per verificare i tessuti disponibili si prega di consultare la tabella dedicata "Schema abbinamento prodotti-tessuti".
****N.B.** L'opzione bicolore prevede una maggiorazione del 5% rispetto al prezzo della categoria pelle.

Sfoderabilità. Prevista solo per le parti rivestite in tessuto.

The Bretagne sofa offers elegant decorative combinations of different materials with an overall effect of great visual and tactile warmth. The numerous welcoming seat cushions emphasize softness and comfort.

TECHNICAL FEATURES

Base structure. Made of seasoned beech wood and poplar.

Shell structure. Made of birch plywood, solid beech wood and poplar crosspieces and hardboard infill panels.

Armrests structure. In rigid moulded polyurethane.

Padding. Seat: made of polyurethane foam and pressed felt. Backrest and armrests: Made of polyurethane foam and polyester wadding.

Suspension. Elastic belts.

Seat cushions. Padded with polyuretane foam, polyester staple and a stabilising polyurethane foam insert.

Backrest cushions. Bretagne consists on two different types of cushions:
1 - The first one, attached to the shell through a zip fastener, is placed along the internal side of the shell itself and it is removable. It is padded with polyurethane foam and polyester wadding.
2 - The second one consists of movable loose backrest cushions. They are goose down filled with a polyurethane foam stabilising insert on the lumbar zone. They are available in two different sizes.

Movable backrest cushions:
- Standard (cm 64)
- Full (cm 77)

Feet. Aluminium in a gunmetal grey finish.

Upholstery. Fully upholstered in Pelle Frau® (SC and Nest also in two-color version**) or in a combination of leather and fabric. The leather upholstery is applied to the structure and the base while the fabric one is used for backrest, armrests and seat cushions.
- Color System Frau® (SC)
- Color System Frau® (SC) bicolour**
- Nest
- Nest bicolour**
- Soul
- Century
- Color System Frau® (SC) / Fabric A
- Color System Frau® (SC) / Fabric B
- Color System Frau® (SC) / C.O.M.
- Nest / Fabric A
- Nest / Fabric B
- Nest / C.O.M.
- Soul / Fabric A
- Soul / Fabric B
- Soul / C.O.M.

To verify the available fabrics please consult the dedicated table "Combination models-fabrics pattern".
****Please Note.** The two-color version provides a surcharge of 5% above the price of leather category.

Removability. Only for the parts upholstered in fabric.

Dettagli estetici. Un profilo in acciaio con finitura canna di fucile decora, sul retro, la giunzione tra bracciolo e schienale.

Nella stessa collezione.
Bretagne Bed

Aesthetic details. A steel profile in a gunmetal grey finish decorates, on the back, the junction between the armrest and the backrest.

In the same collection.
Bretagne Bed

REGOLE APPLICAZIONE RIVESTIMENTI / *UPHOLSTERY APPLICATION RULES*

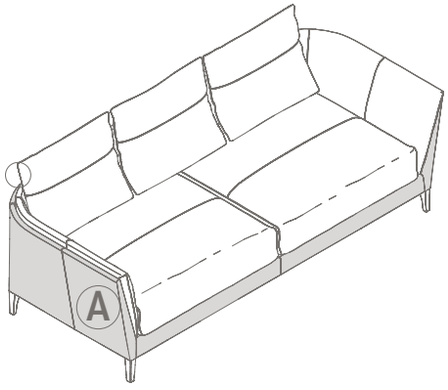

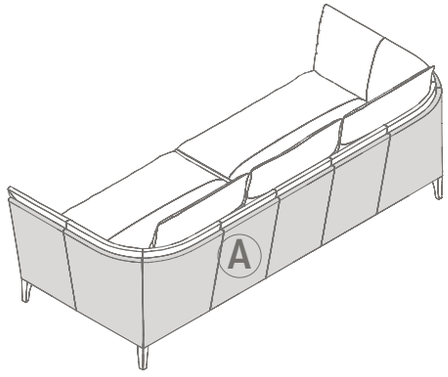

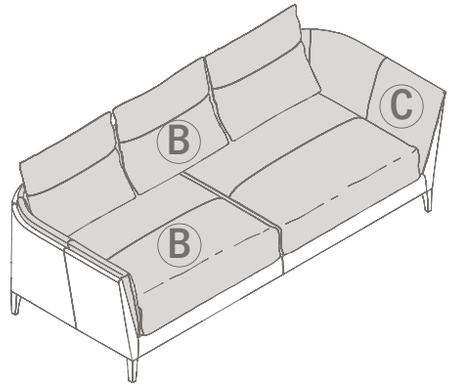

A PELLE FRAU®

Struttura e base
Structure and base

Ⓑ PELLE FRAU® - FABRIC - C.O.M.

Cuscini seduta e schienale
Seat and backrest cushions

Ⓒ PELLE FRAU® - FABRIC - C.O.M.

Superficie interna e braccioli
Internal surface and armrests

POLTRONE / *ARMCHAIRS*

5537111

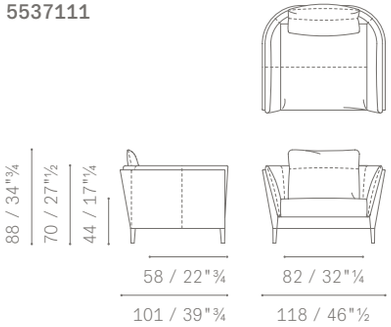

5537111

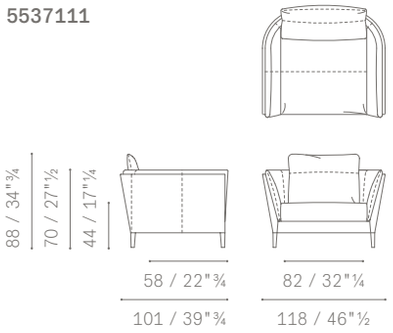

DIVANI SIMMETRICI E ASIMMETRICI / *SYMMETRICAL AND ASYMMETRICAL SOFAS*

DIVANI 2 POSTI
2 SEATER SOFAS
DIVANI 2 POSTI LARGE
LARGE 2-SEATER SOFAS
DIVANI 3 POSTI
3 SEATER SOFAS

5537211

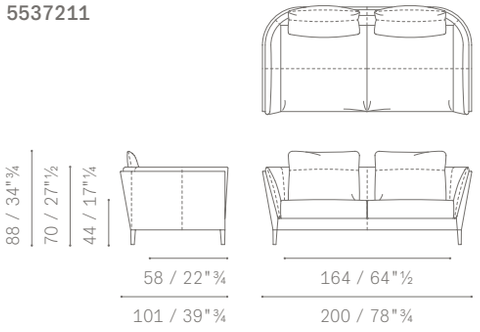

5537211

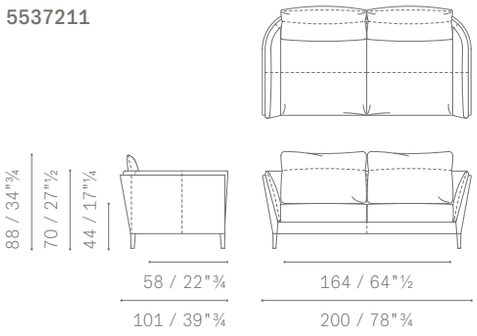

5537281

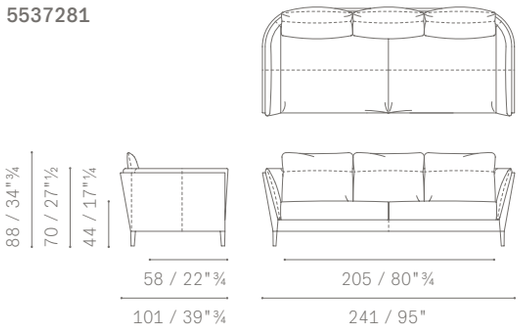

5537311

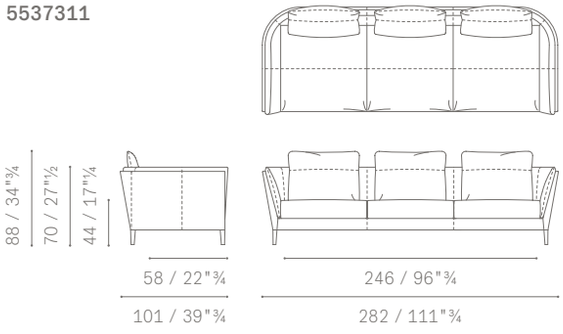

5537311

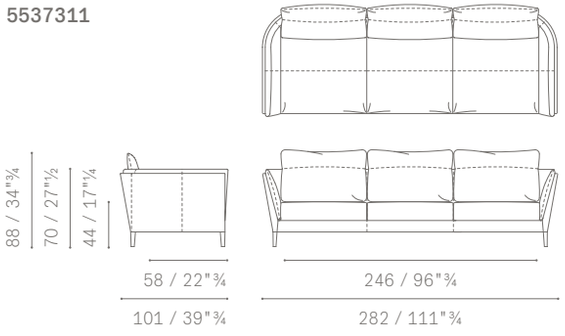

POUF / *OTTOMANS*

5537511

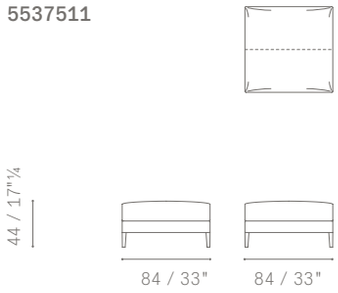

5537512

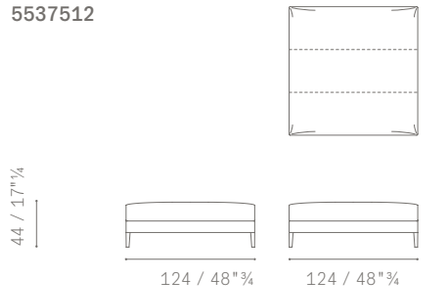

MODULI COMPONIBILI E TERMINALI / *SECTIONAL MODULES AND SOFAS*

POLTRONA
ARMCHAIR
DIVANI 2 POSTI
2 SEATER SOFAS
DIVANI 2 POSTI LARGE
LARGE 2-SEATER SOFAS
DIVANI 3 POSTI
3 SEATER SOFAS
PENISOLA
FREESTANDING MODULE

5537122

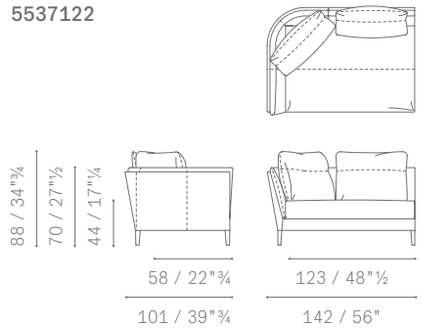

5537122

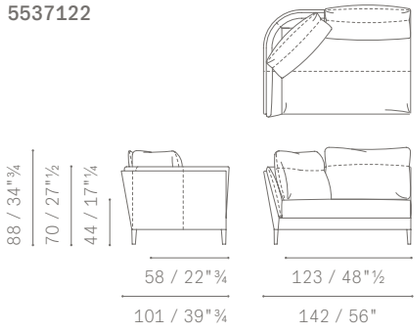

5537221

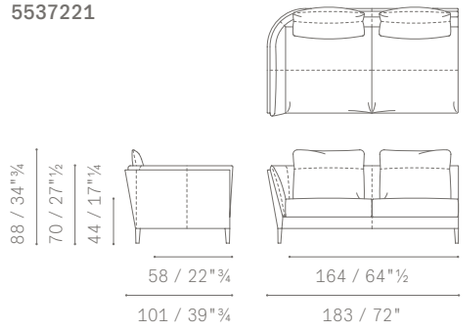

5537221

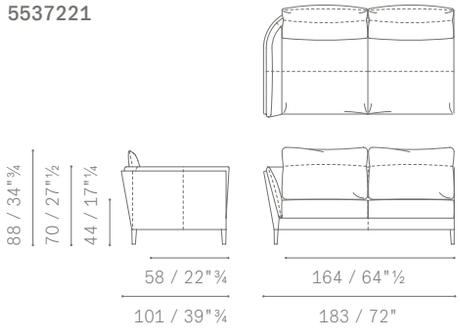

5537291

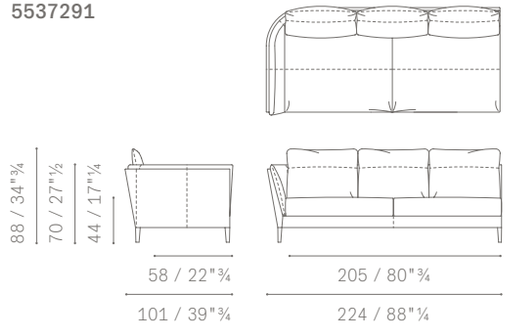

MODULI COMPONIBILI E TERMINALI / *SECTIONAL MODULES AND SOFAS*

5537321

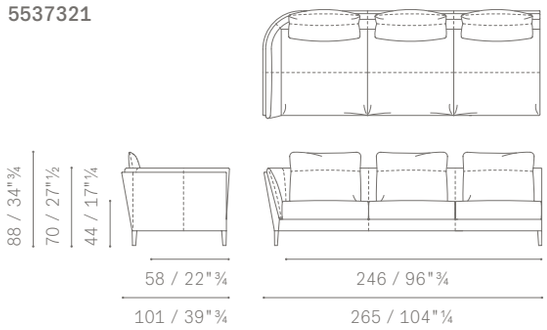

5537321

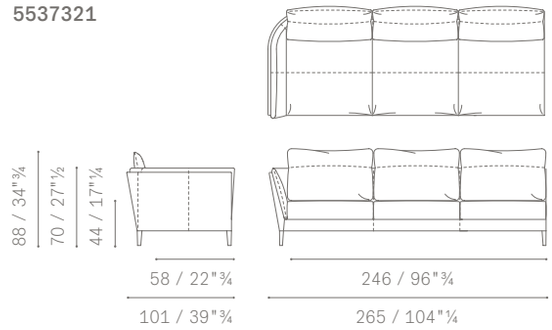

5537126

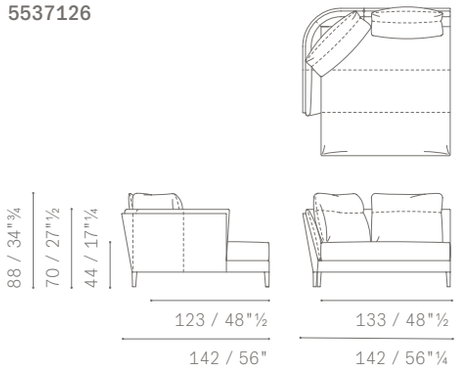

5537126

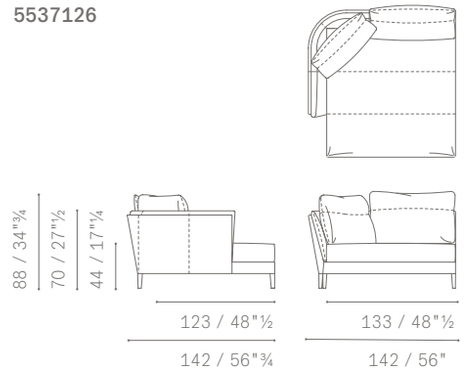

MODULI E DIVANI ANGOLARI / *CORNER MODULES AND SOFAS*

POLTRONA
ARMCHAIR
DIVANI 2 POSTI
2 SEATER SOFAS
DIVANI 2 POSTI LARGE
LARGE 2-SEATER SOFAS
DIVANI 3 POSTI
3 SEATER SOFAS

5537132

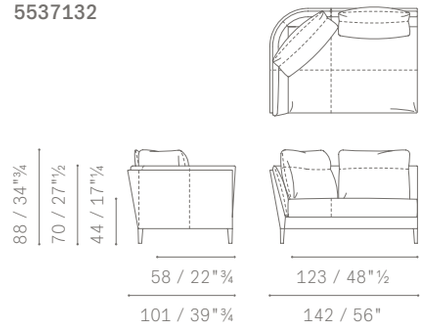

5537132

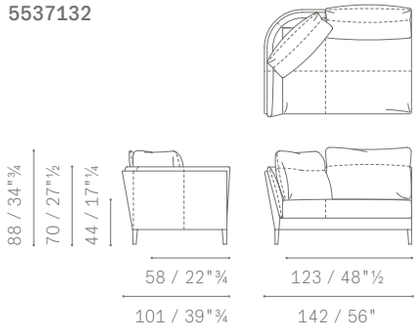

5537231

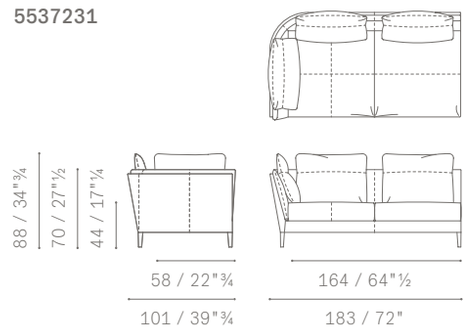

MODULI E DIVANI ANGOLARI / *CORNER MODULES AND SOFAS*

5537231

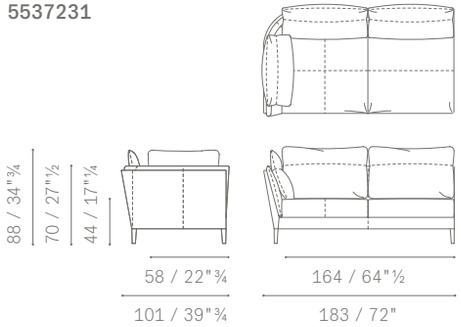

5537201

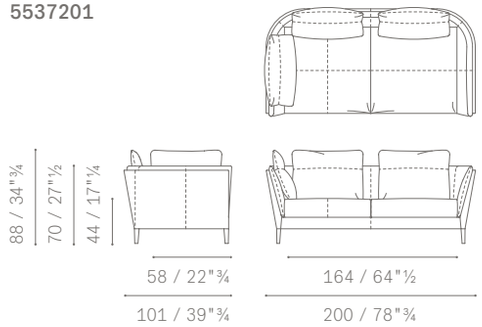

5537201

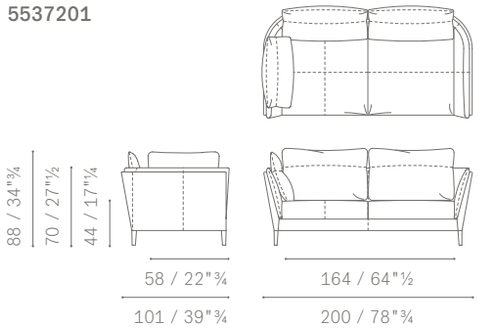

5537261

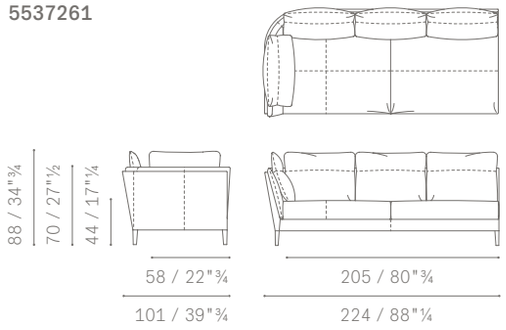

5537271

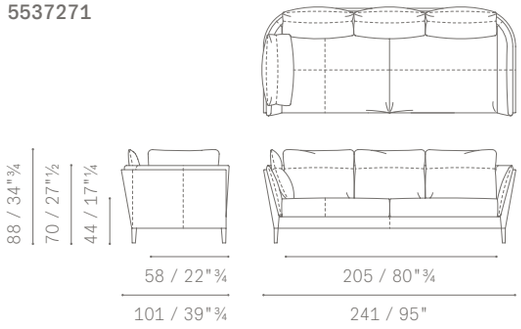

5537331

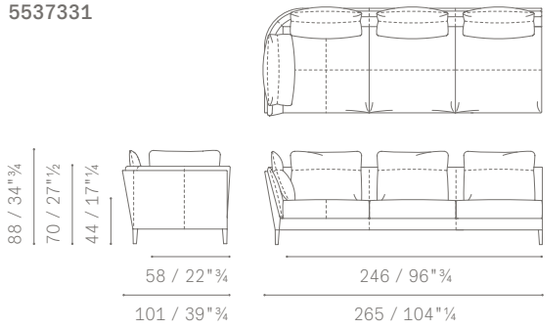

5537331

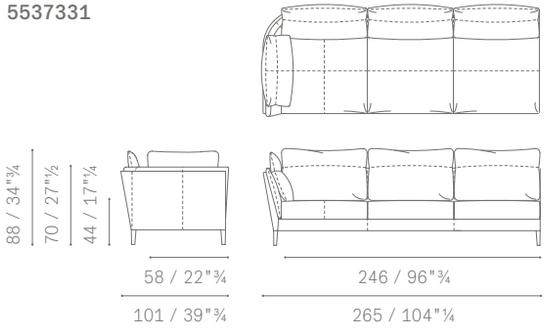

5537301

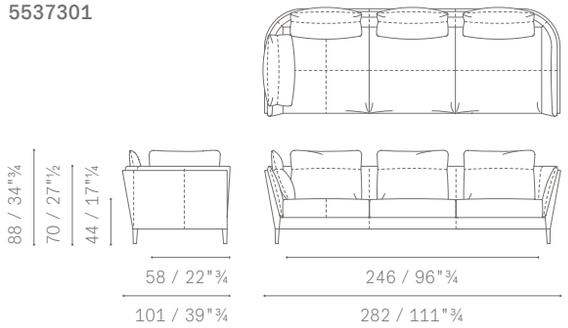

MODULI E DIVANI ANGOLARI / *CORNER MODULES AND SOFAS*

5537301

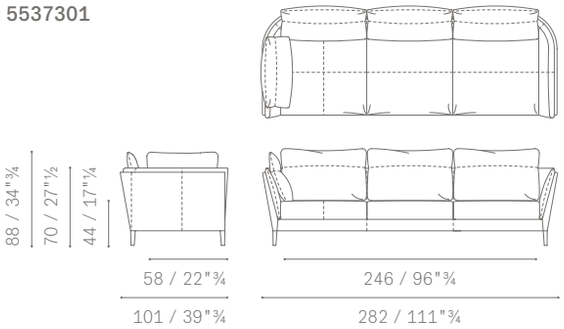

CUSCINI / *CUSHIONS*

5537565

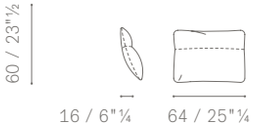

5537566

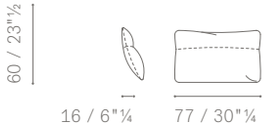

ESEMPIO DI COMPOSIZIONE 1 / *LAYOUT EXAMPLE NO. 1*

5537122 Poltrona large terminale Sx
Sectional armchair large Sx
5537231 Divano 2 posti angolare con bracciolo Sx
2 seater corner sofa with arm Sx

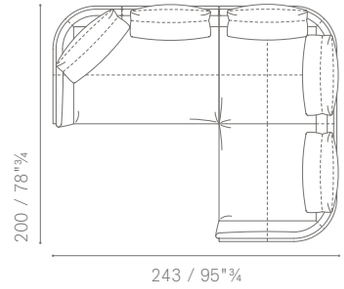

ESEMPIO DI COMPOSIZIONE 2 / *LAYOUT EXAMPLE NO. 2*

5537301 Divano 3 posti angolare Dx con bracciolo Sx
Corner 3 seater sofa Dx with arm Sx
5537122 Poltrona large terminale Dx
Sectional armchair large Dx

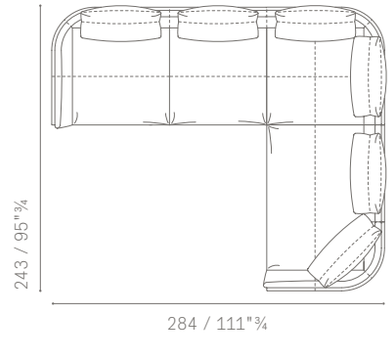

ESEMPIO DI COMPOSIZIONE 3 / *LAYOUT EXAMPLE NO. 3*

5537221 Divano 2 posti terminale Sx
Sectional 2 seater sofa Sx
5537132 Poltrona large angolare Sx
Corner large armchair Sx

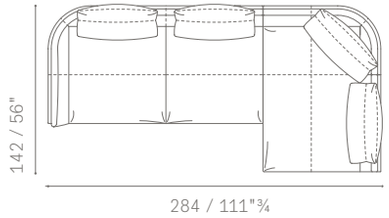

ESEMPIO DI COMPOSIZIONE 4 / *LAYOUT EXAMPLE NO.4*

5537122 Poltrona large terminale Sx
Sectional large armchair Sx
5537126 Penisola terminale Dx
Sectional freestanding module Dx

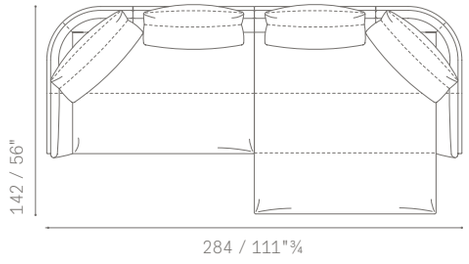

ESEMPIO DI COMPOSIZIONE 5 / *LAYOUT EXAMPLE NO. 5*

5537221 Divano 2 posti terminale Sx
Sectional 2 seater sofa Sx
5537301 Divano 3 posti angolare Sx con bracciolo Dx
Corner 3 seater sofa Sx with arm Dx

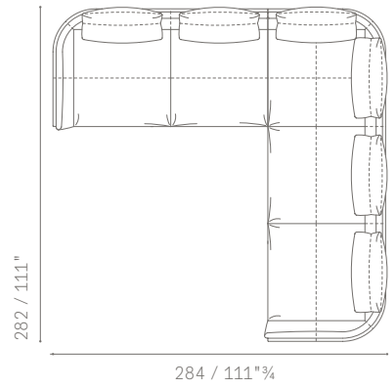

ESEMPIO DI COMPOSIZIONE 6 / *LAYOUT EXAMPLE NO. 6*

5537221 Divano 2 posti terminale Sx
Sectional 2 seater sofa Sx
5537132 Poltrona large angolare Dx
Corner large armchair Dx
5537221 Divano 2 posti terminale Dx
Sectional 2 seater sofa Dx

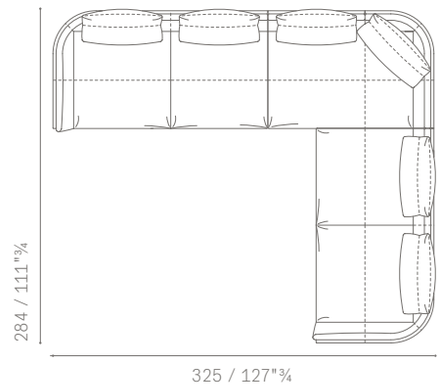

ESEMPIO DI COMPOSIZIONE 7 / *LAYOUT EXAMPLE NO. 7*

5537321 Divano 3 posti terminale Sx
Sectional 3 seater sofa Sx
5537271 Divano 2 posti large angolare Sx con bracciolo Dx
Corner 2 seater sofa Sx with arm Dx

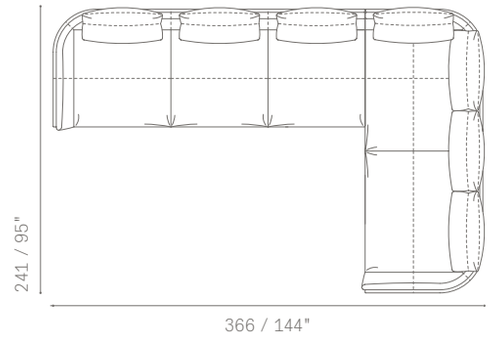

* **N.B.:** Il codice 5537271 è disponibile solo con schienale Full con cuscini da 64 cm.
Please Note: The item 5537271 is only available in the version with “Full” backrest with 64 cm cushions.

ESEMPIO DI COMPOSIZIONE 8 / *LAYOUT EXAMPLE NO. 8*
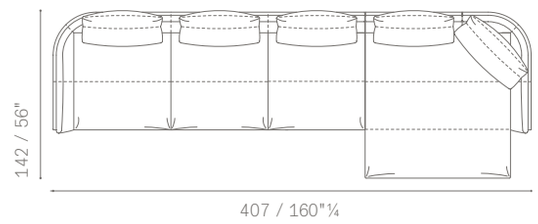
5537321 Divano 3 posti terminale Sx
Sectional 3 seater sofa Sx
5537126 Penisola terminale Dx
Sectional freestanding module Dx